KOMORA REDUKCYJNA

SKALA 1 : 20

RZUT POZIOMY

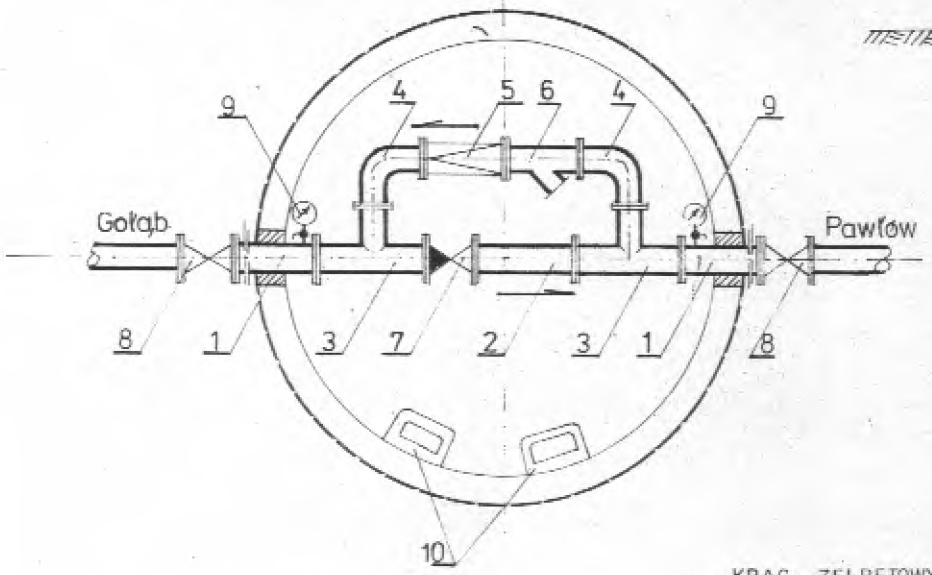

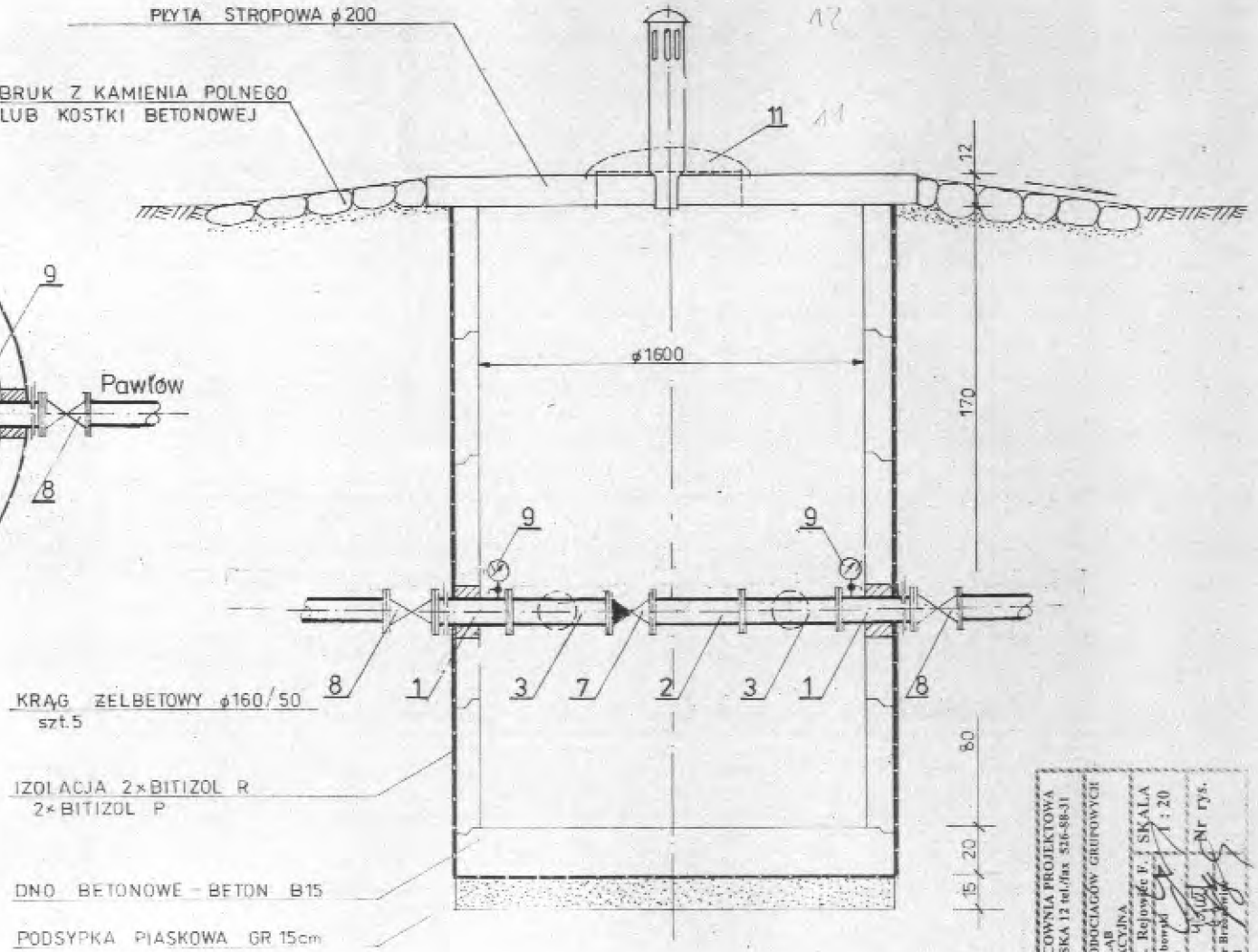

PRZEKRÓJ PIONOWY

OZNACZENIA

L.p.	Wyszczególnienie	Typ, norma, Katalog	Wielkość	Jednostka	Ilość
1	2	3	4	5	6
1	Prostka stalowa ocynk. kołnierzowa	wyrób wierzutelowy.	ϕ 110 L= 1000 mm	szt	2
2	Prostka stalowa ocynk. kołnierzowa	wyrób wierzutelowy.	ϕ 110 L = 380 mm	szt	1
3	Trójnik żeliwny kołnierzowy	T	ϕ 110 / 80	szt	2
4	Kolano żeliwne kołnierzowe	O	ϕ 80	szt	2
5	Zawór redukcyjny D15	HONEYWEL BRAUKMANN	ϕ 80	szt	1
6	Filtr siatkowy kołnierzowy		ϕ 80	szt	1
7	Zawór zwrotny kulowy	JAFAR nr kat 6526	ϕ 100	szt	1
8	Zasuwa żeliwna kołnierzowa płaska	JAFAR nr kat 111	ϕ 100	szt	2
9	Manometry tarczowe z kurkiem manometr.	Kuj. F-ka Manom	ϕ 100	szt	2
10	Stopnie włazowe żeliwne			szt	5
11	Właz stalowy ϕ 600 mm	typ WAŁCZ	ϕ 600	szt	1

P.P.U. „HYDROL" - PRACOWNIA PROJEKTOWA 20-723 LUBLIN ul. ŁUKOWSKA 12 tel./fax 526-88-31	
Nazwa załącznika	POŁĄCZENIE WODOCIĄGÓW GRUPOWYCH PAWŁÓW I GOŁĄB
Lokalizacja	KOMORA REDUKCYJNA
Projektant	PAWŁÓW gm. Rejowiec F.
Wykreślił	inż. Stanisław Jakubowski
Sprawdził	spr. Nr 1179/Lb/80
	technik Irena Gil
	mgr inż. Waldemar Brzozowski
	spr. nr 2564/Lb/74
	SKALA 1 : 20
	Nr rys.